## Rotator FHR 3000 L mit Welle

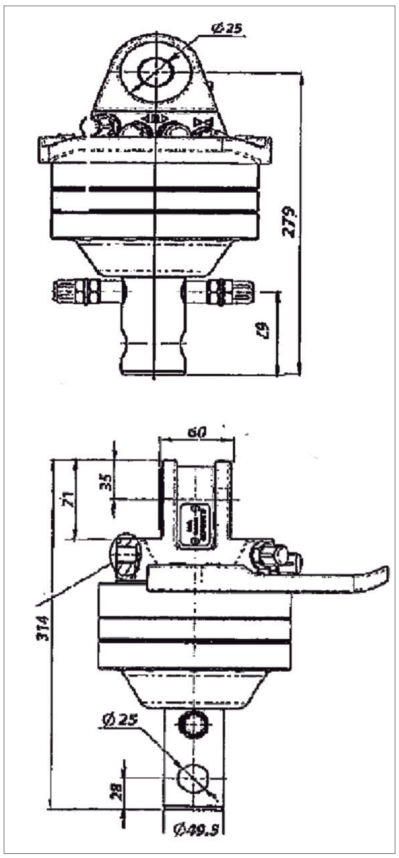


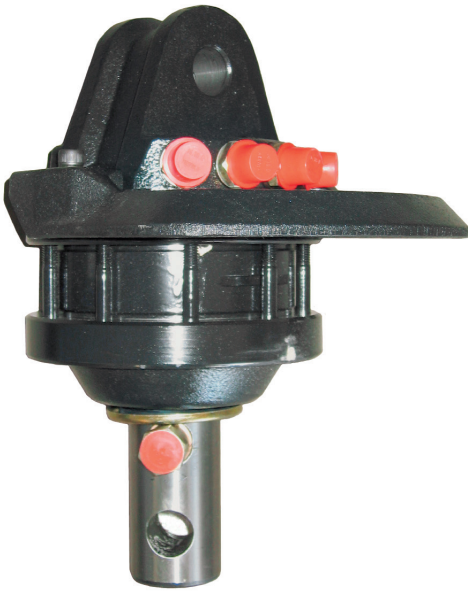

FHR 3000L *Rotator mit Welle*

GR603 *Rotator mit Flansch*

## Rotator GR 603 mit Flansch

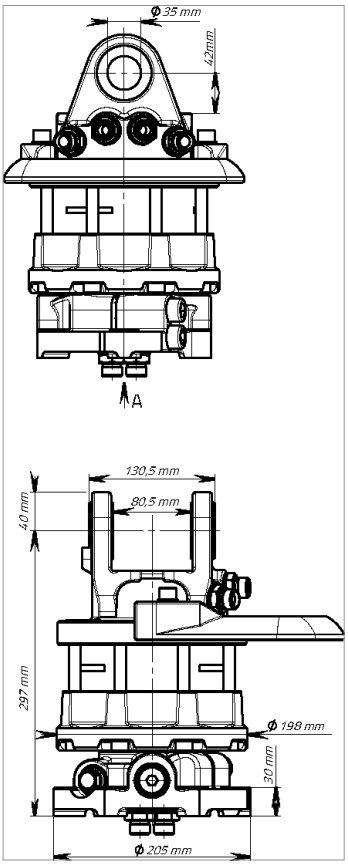


| Rotator | GR 30 Q | FHR 3000 L | GR 603 |
|---|---|---|---|
| Axiale, statische Belastung (to) | 3 | 3 | 6 |
| Wellendurchmesser (mm) | 49,5 | 49,5 | 173 |
| Wellenlochdurchmesser unten (mm) | 25 | 25 | 6x17 |
| Max. Arbeitsdruck (bar) :<br>- Rotator<br>- Zange öffnen<br>- Zange schließen | <br>250<br>200<br>300 | <br>250<br>200<br>300 | <br>250<br>200<br>300 |
| Eigengewicht (kg) | 18 | 18 | 43 |
| Pendelbremse für GR 603 ( FRE00002 ) | | | |

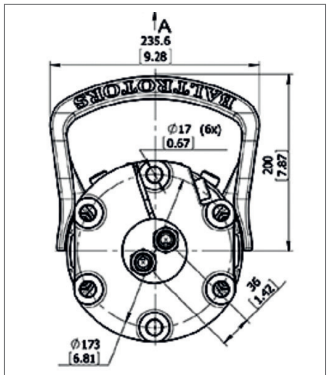


Option : Pendelbremse für Rotator 3T
GR 30 Q: Kompatibel mit Pendelbremse